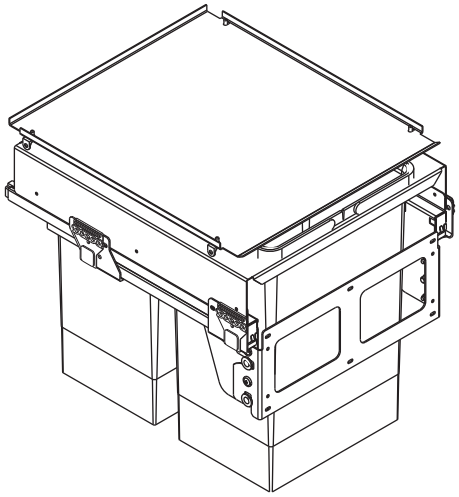

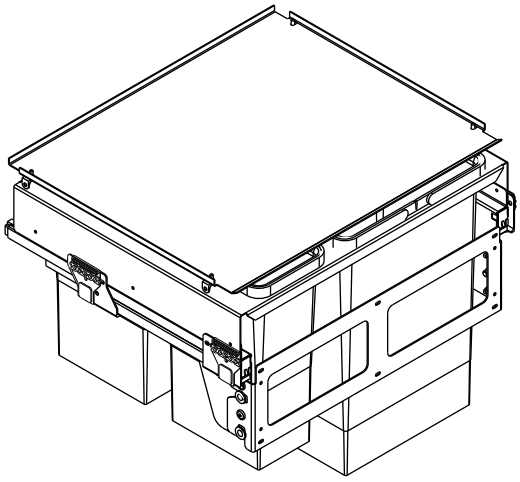

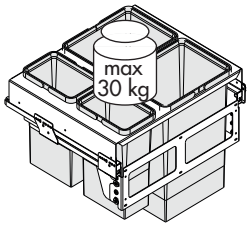

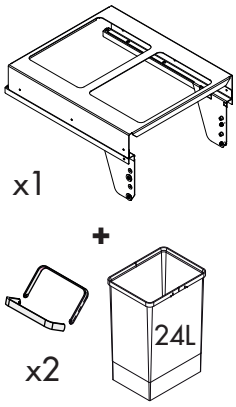

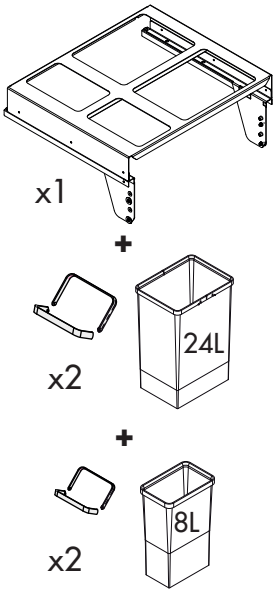

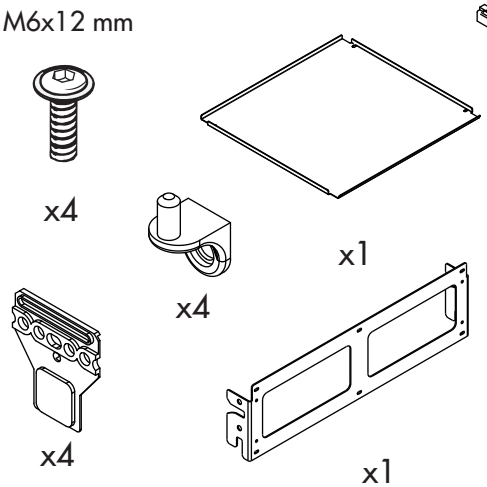

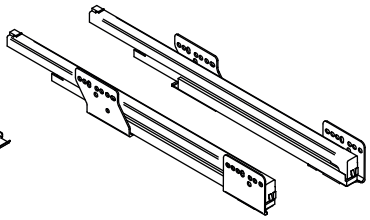

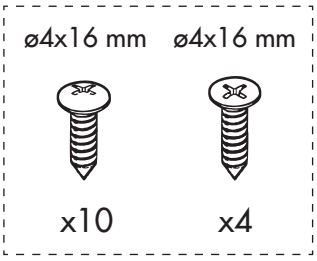

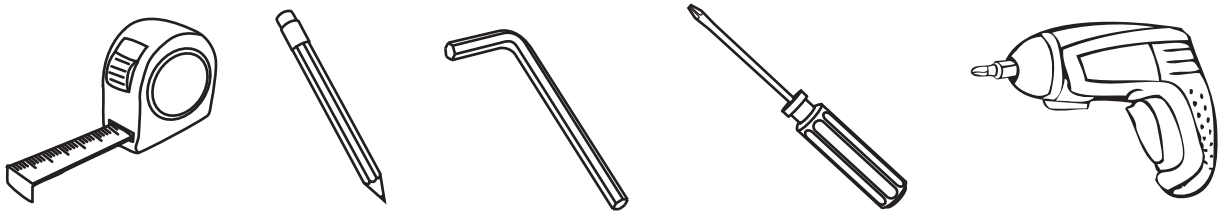

www.menage-confort.com

MENAGE CONFORT

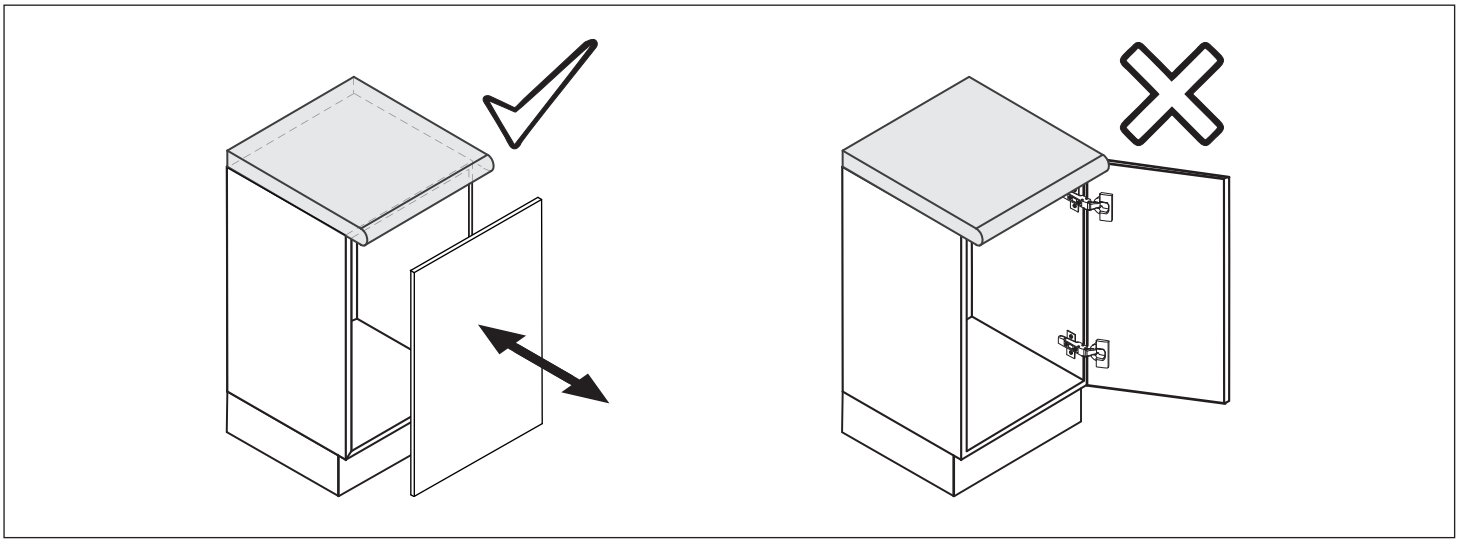

1

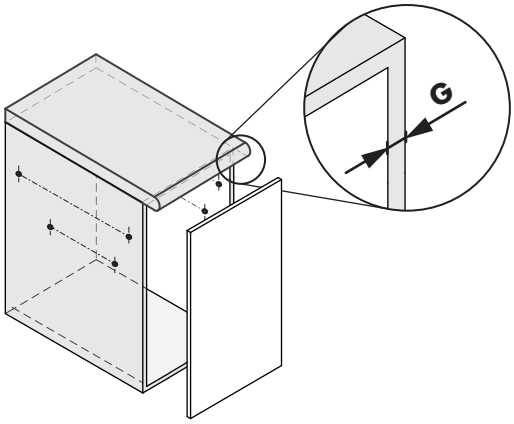

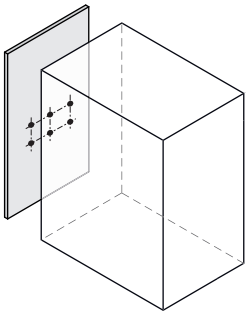

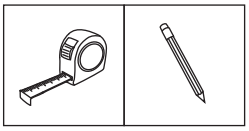

G	X	Y
16	347	204
19	347	207

P	Z
400	140
450	165
500	190
600	240

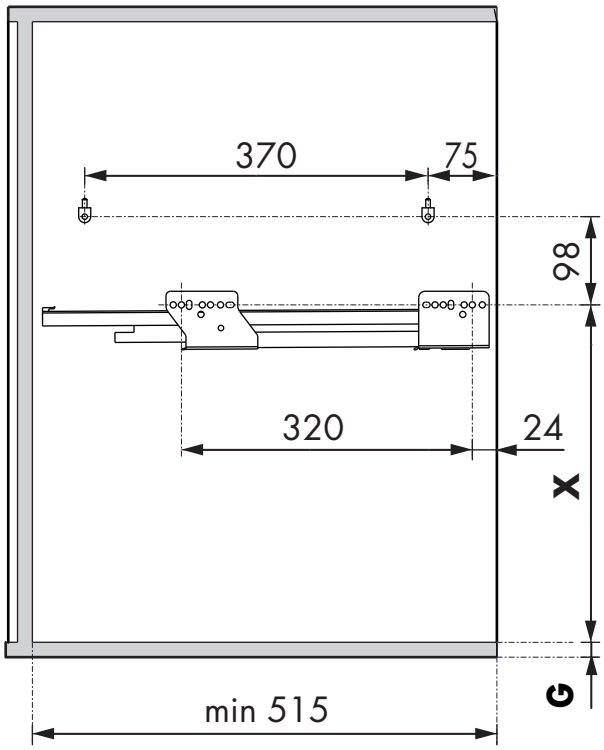

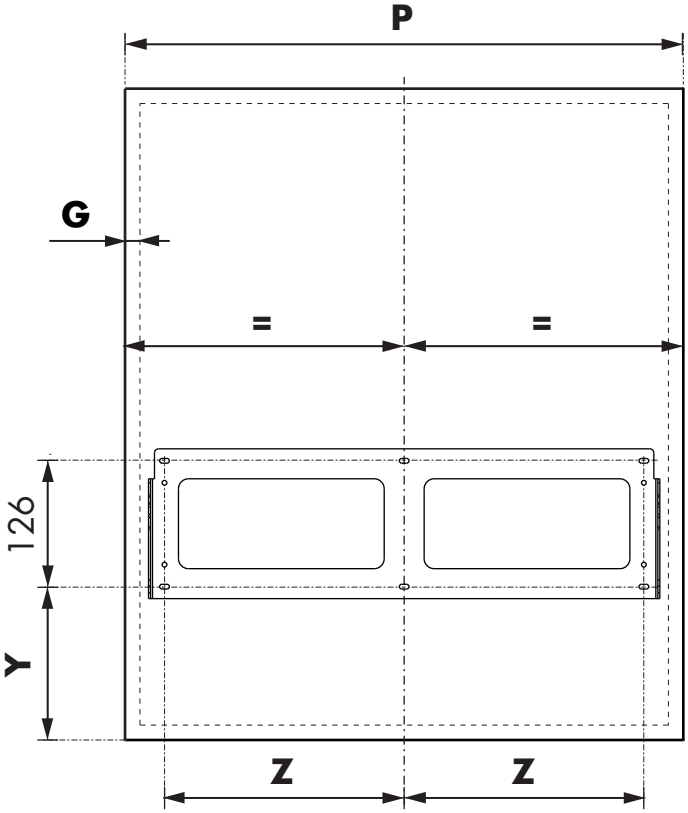

Unidades en milímetros | Units in millimeters | Unités en millimètres

2.1

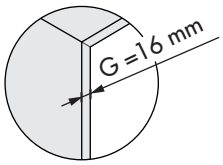

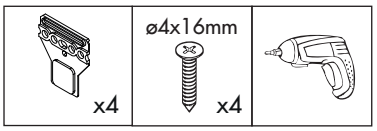

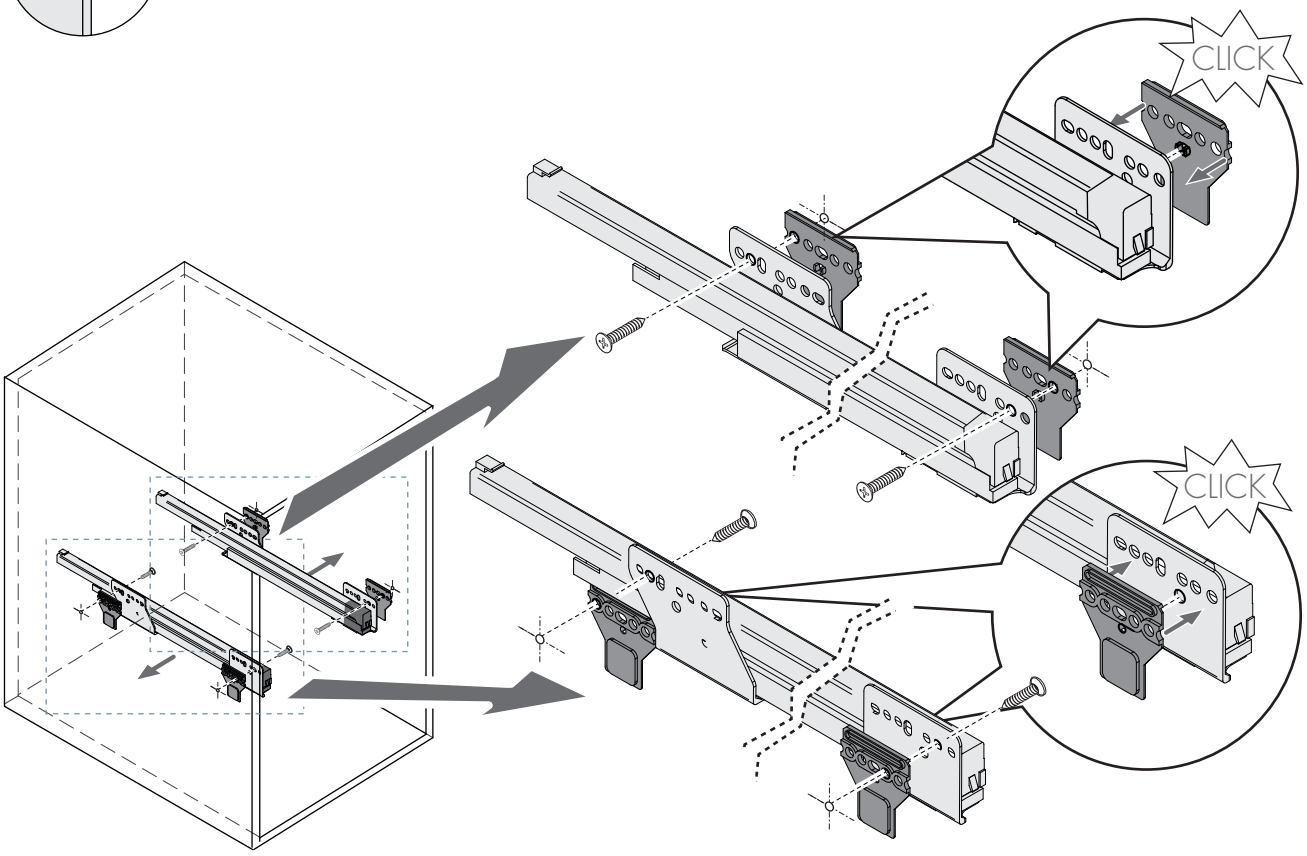

2.2

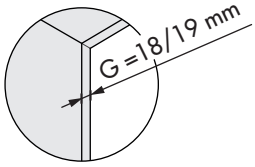

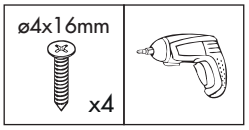

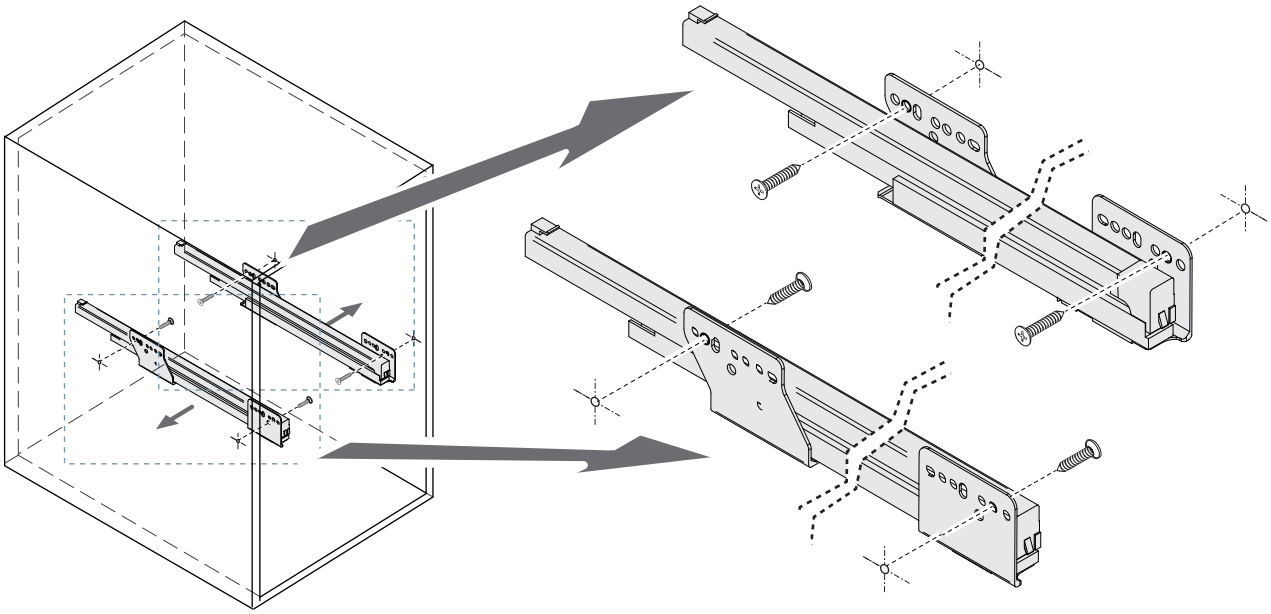

3

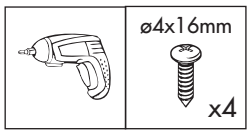

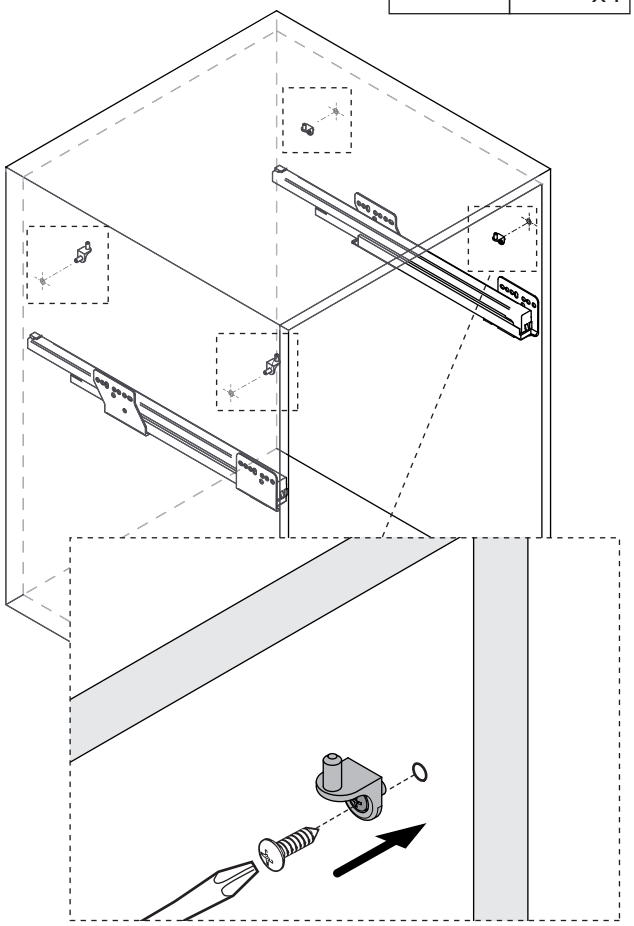

4

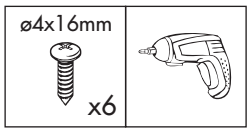

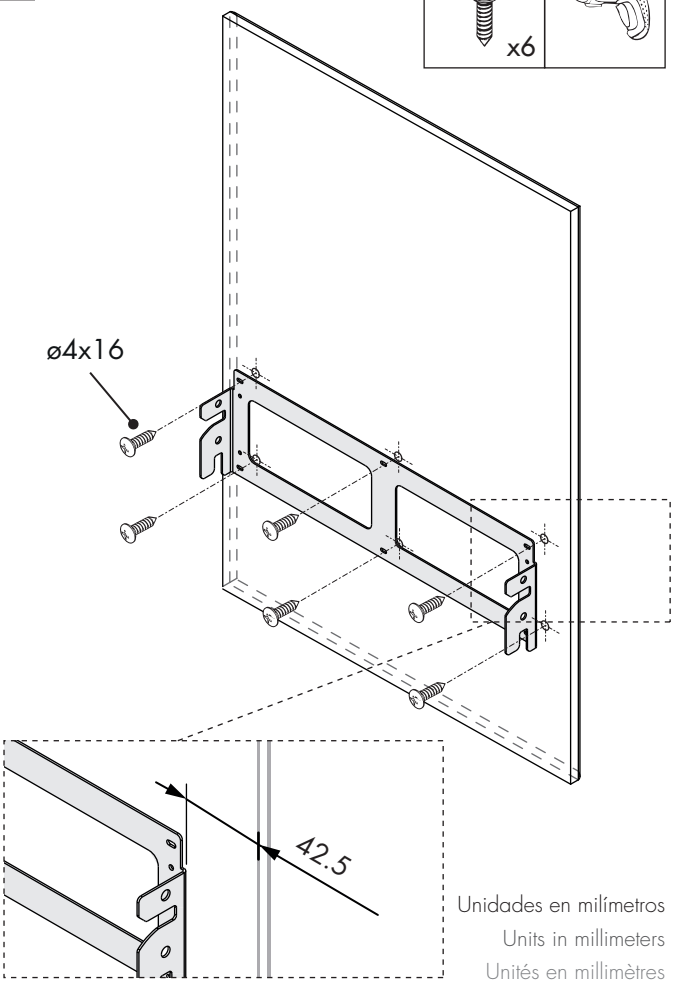

Unidades en milímetros
Units in millimeters
Unités en millimètres

5

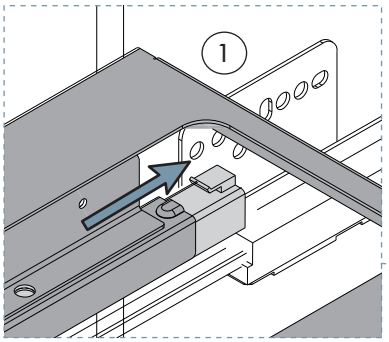

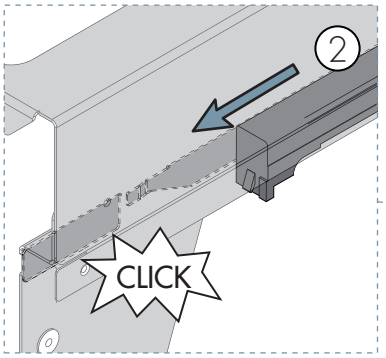

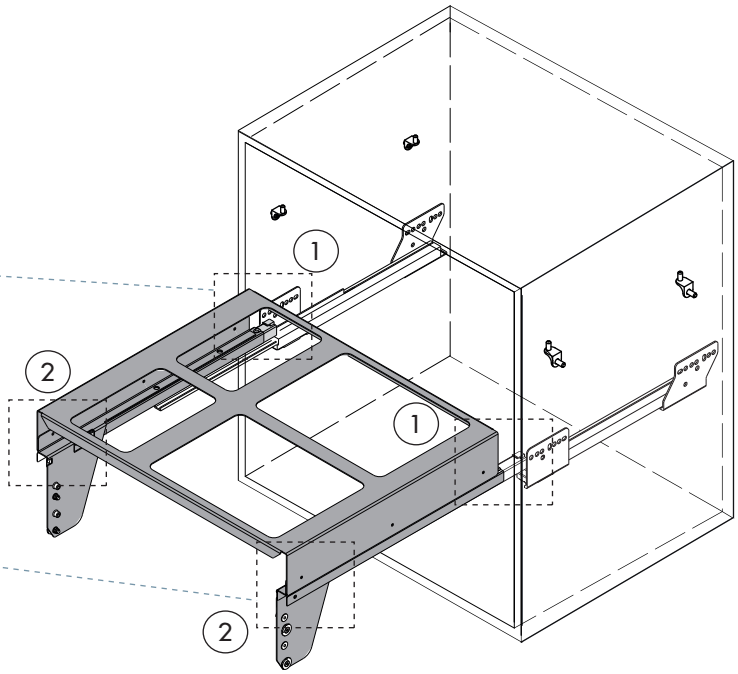

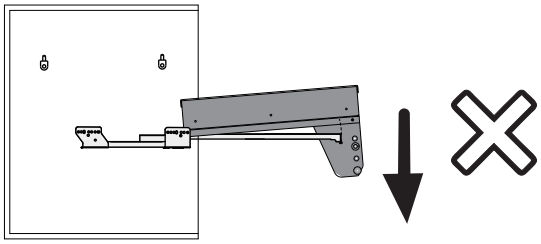

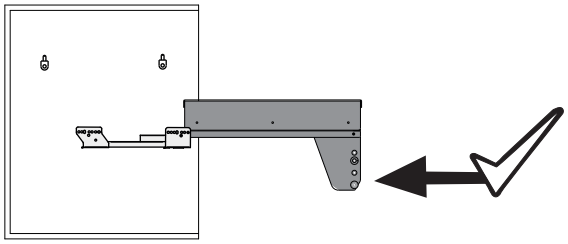

6

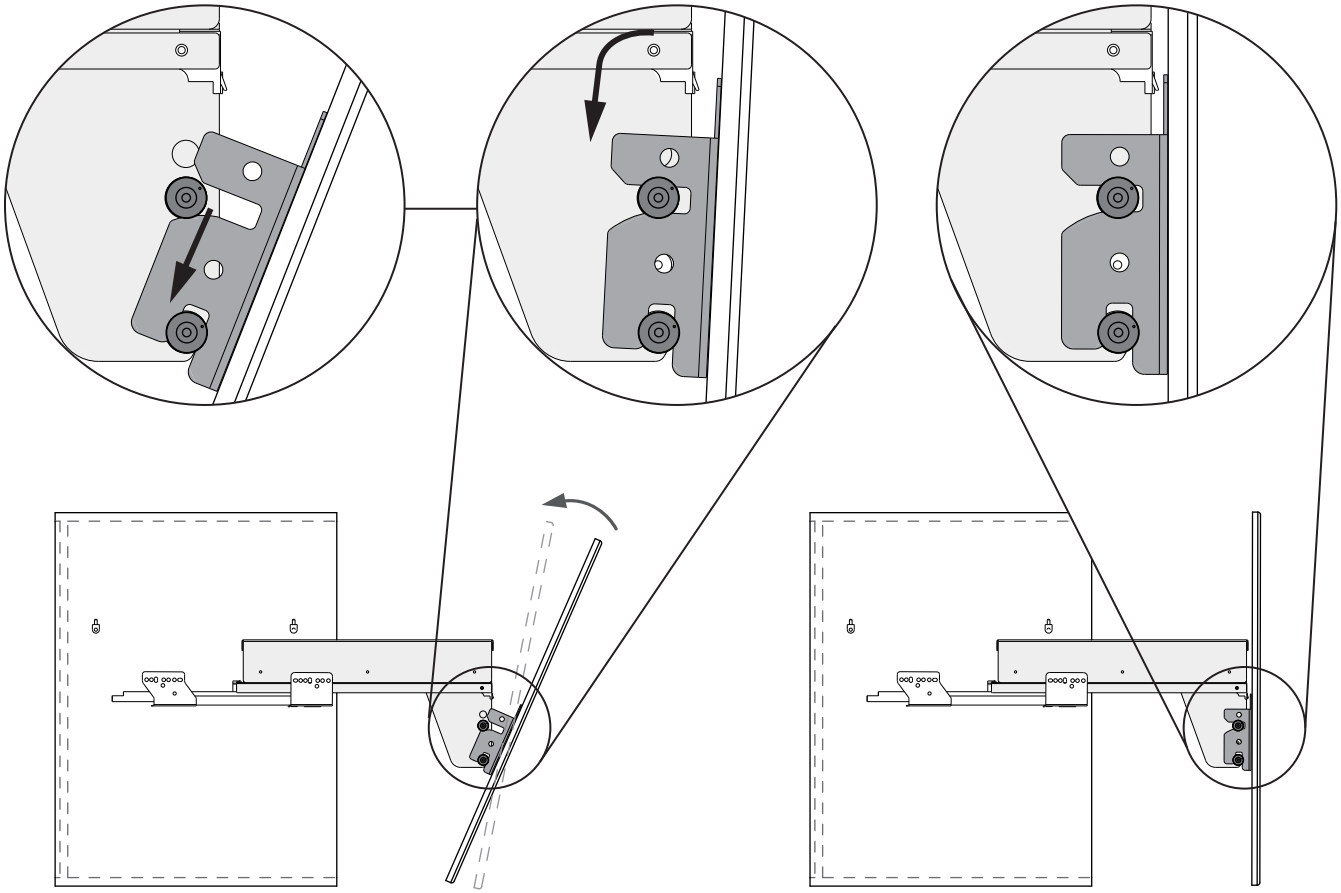

7

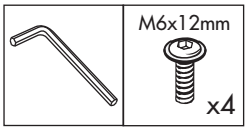

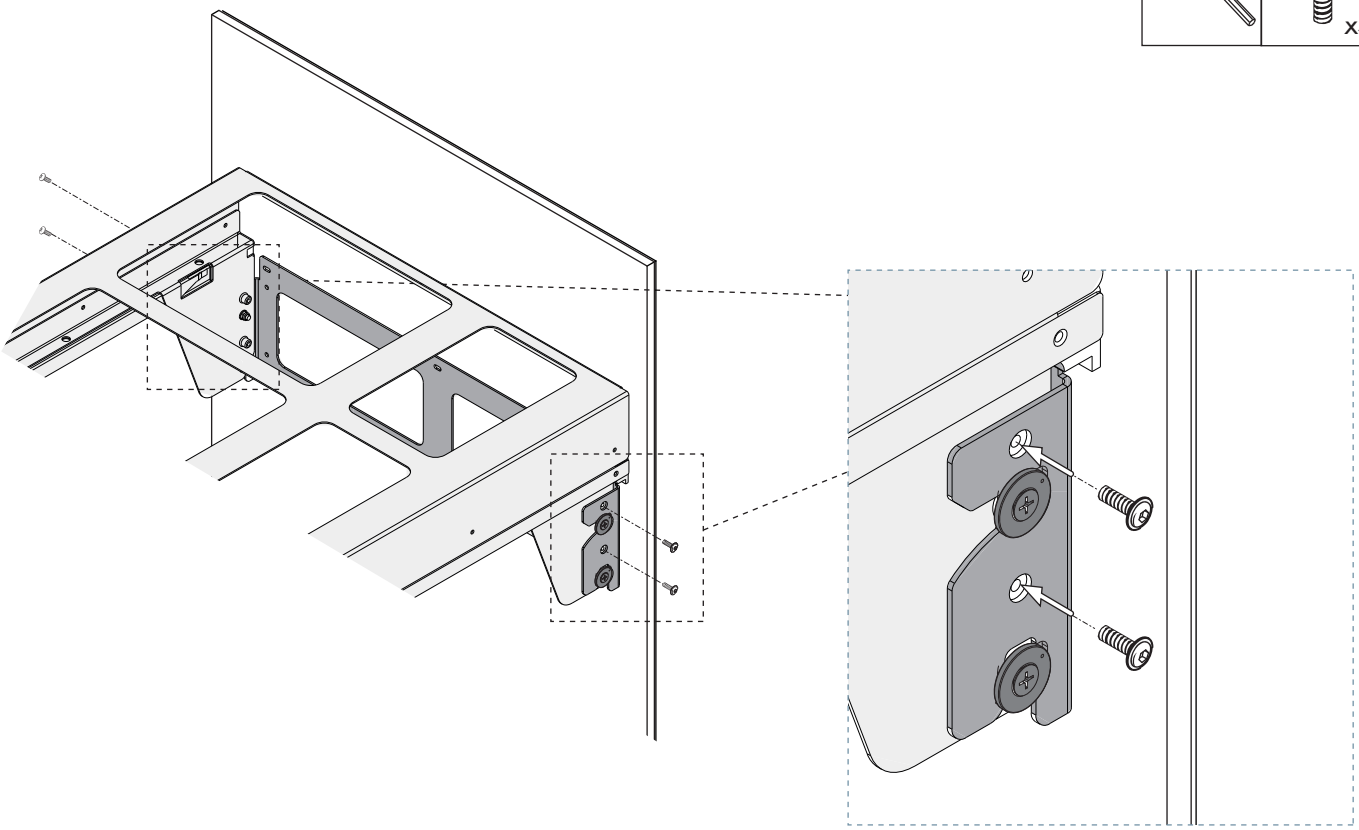

8

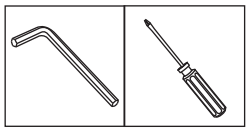

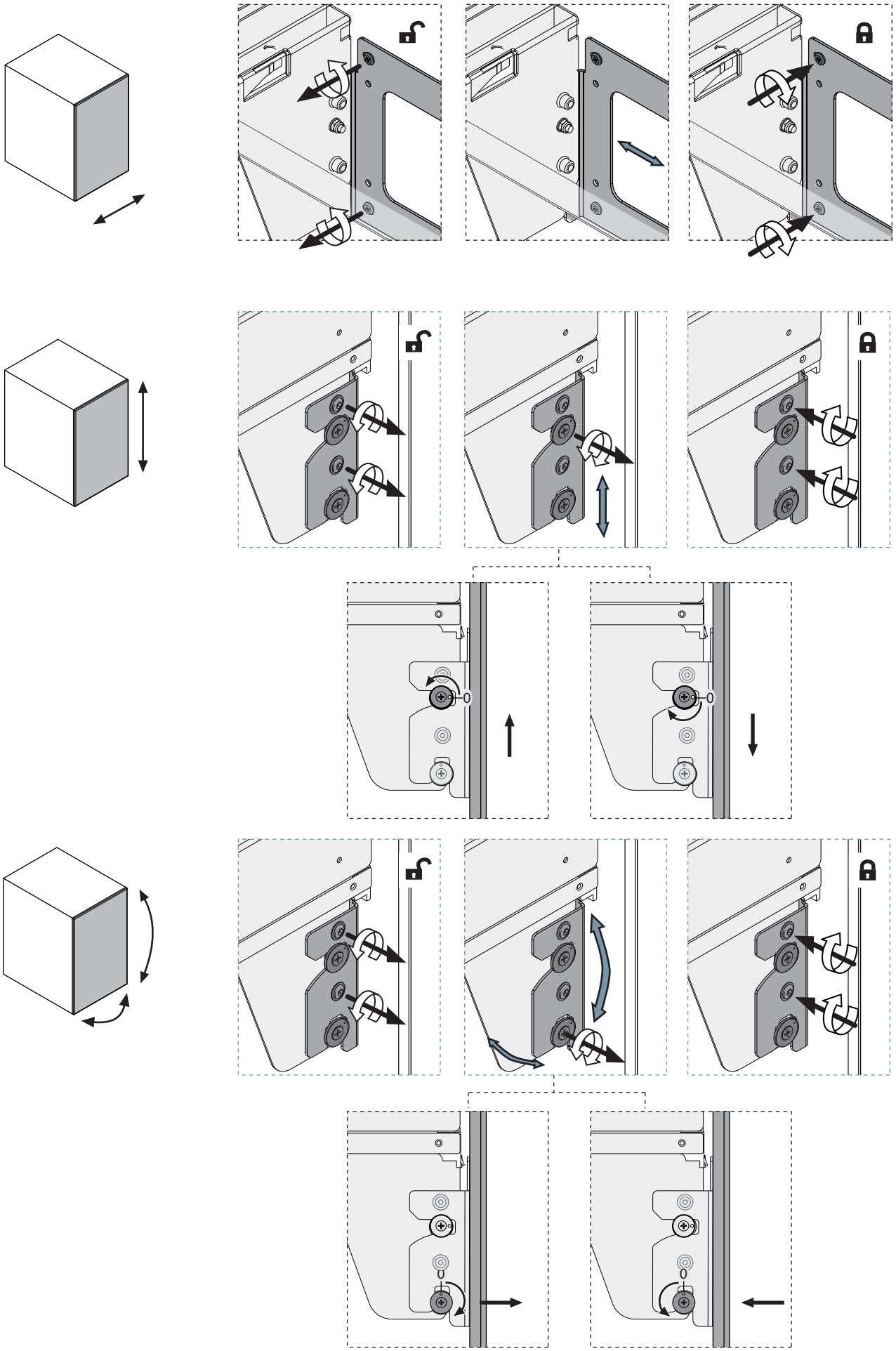

9

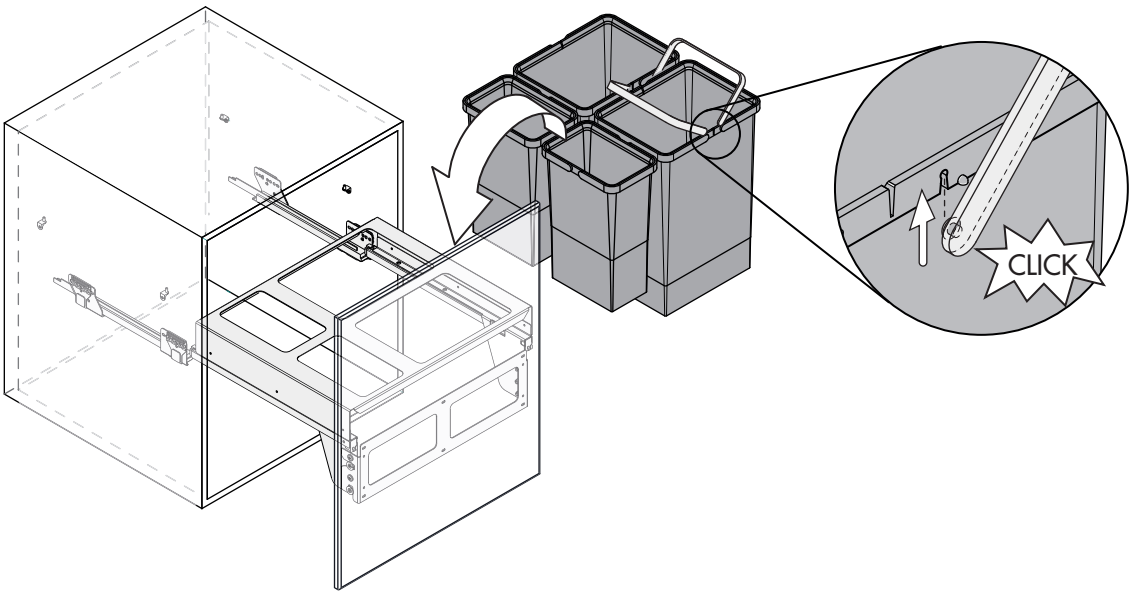

10

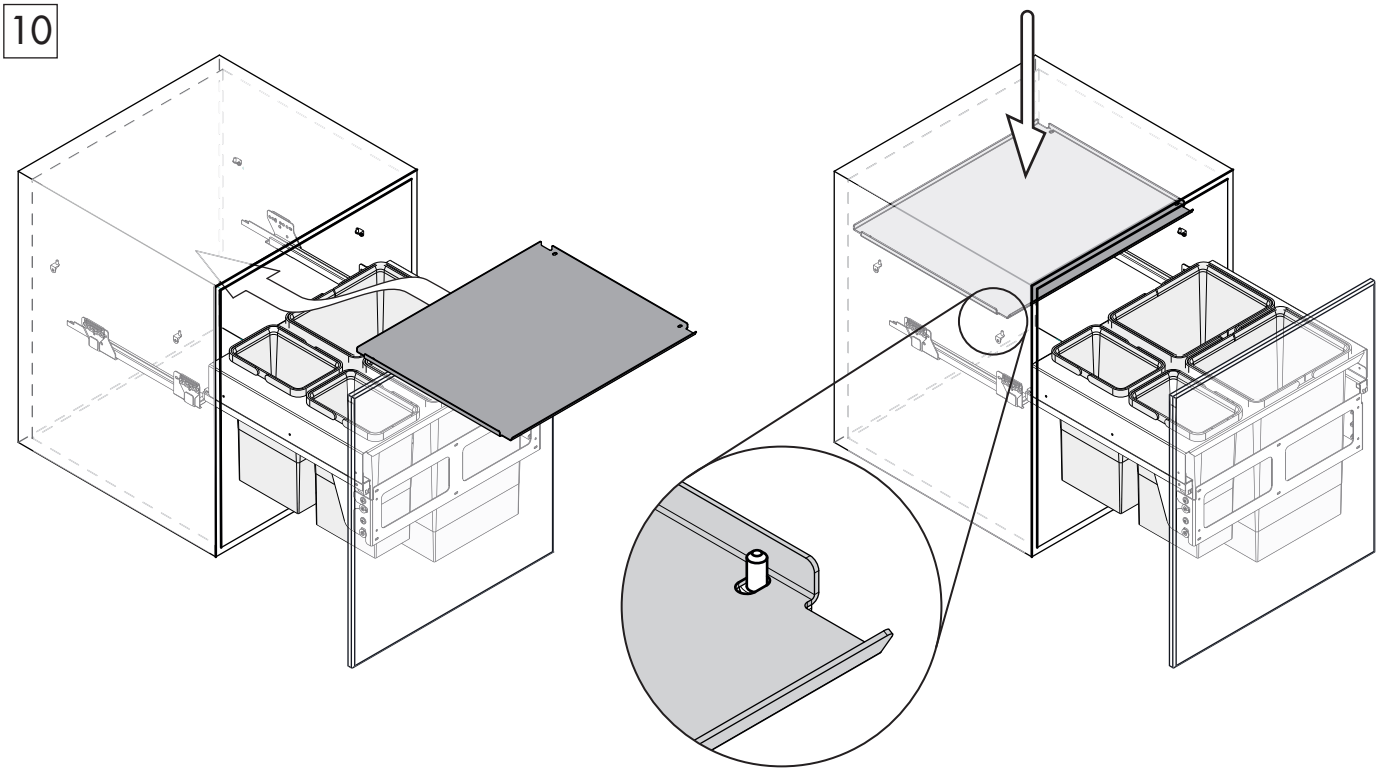
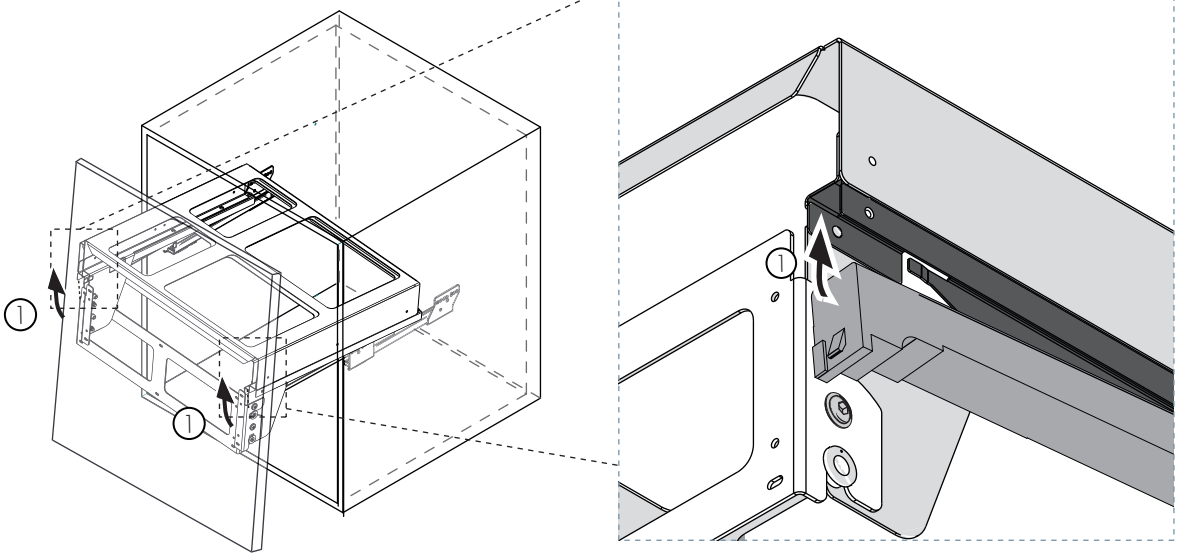
i Desmontaje | Dismount | Démontage